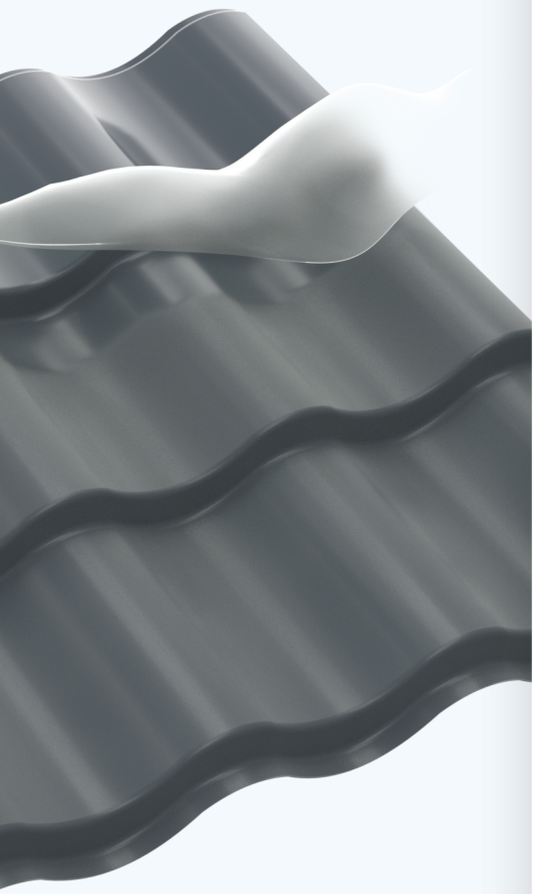

folie
ochronne

uszczelki i taśmy
do płyt warstwowych

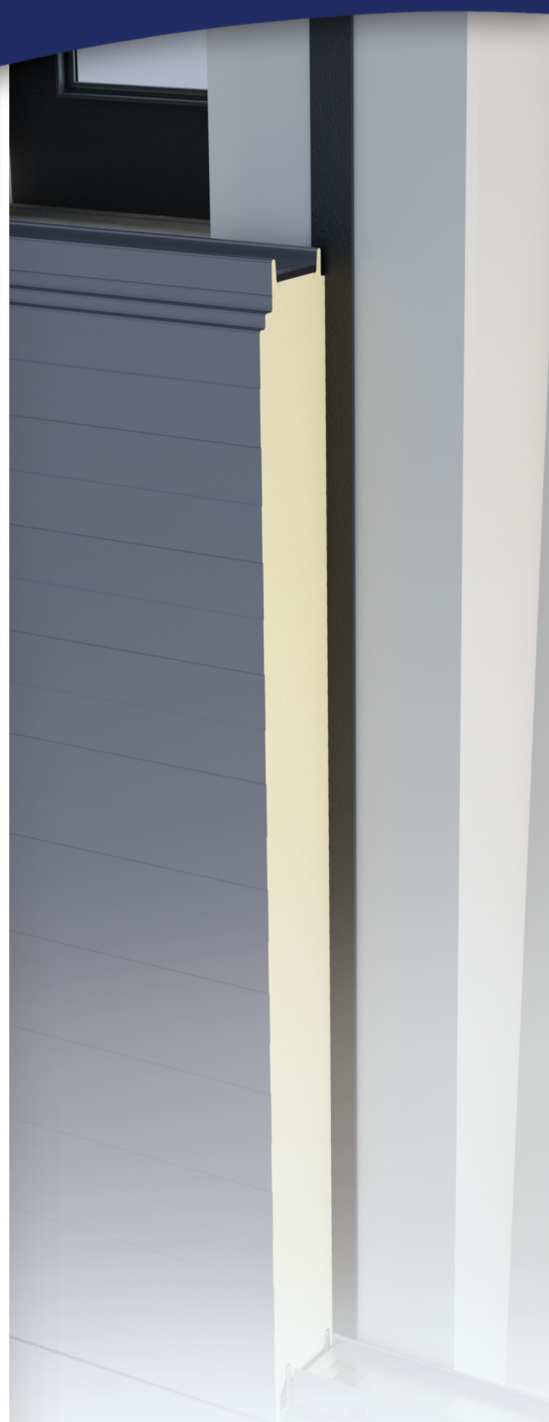

taśma
uszczelniająca
RPES

R-FOLL sp. z o.o.

32-010 Łuczyce, ul. Dworska 16

telefon: 12 346 42 96

e-mail: zamówienia@rfoll.pl

www.rfoll.pl

Folie ochronne do blach

Folie ochronne firmy R-FOLL wyprodukowane na bazie folii polietylenowej z klejem zaprojektowane zostały w celu zabezpieczenia powierzchni przed uszkodzeniami mechanicznymi i chemicznymi.

Nasze folie tworzą czasową barierę absorbującą zadraśnięcia i zarysowania oraz blokuje płynne i stałe zanieczyszczenia takie jak pył, brud, woda, rozpuszczalniki, oleje, kleje.

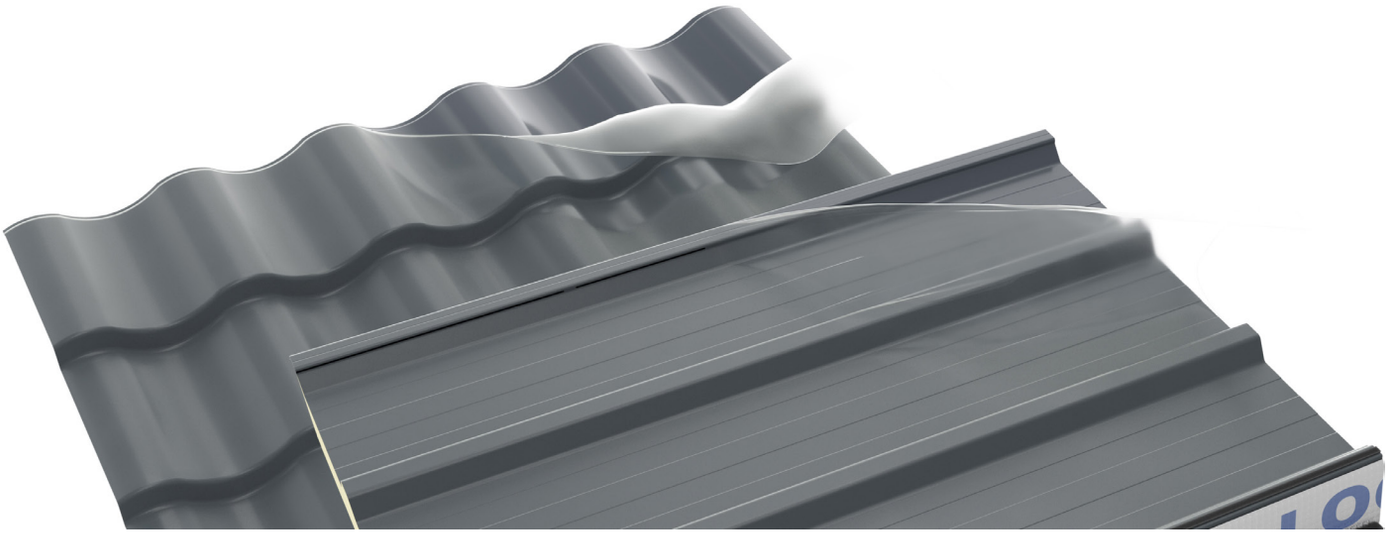

Folia świetnie nadaje się do zabezpieczania powierzchni podczas:

- obróbki mechanicznej
- szlifowania
- polerowania
- frezowania
- cięcia
- wyginania
- spawania
- tłoczenia
- malowania
- montażu
- transportu
- przechowywania

Nasza folia nadaje się też świetnie do **zabezpieczania wszelkich powierzchni narażonych na uszkodzenie i ubrudzenie** podczas domowych remontów takich jak: ściany, meble, okna, parkiety, panele, dywany, wykładziny, płytki, glazura, ceramika, meble.

Jeśli nie znajdziecie na liście folii dedykowanej do materiału, który chcecie zabezpieczyć nie oznacza to wcale, że nie mamy odpowiedniego produkt, którego szukacie.

W tym celu zachęcamy do kontaktu by wspólnie przetestować i dobrać odpowiednią folię dla Państwa.

Poniższa lista przedstawia standardowe materiały możliwe do zabezpieczenia przy użyciu naszych folii ochronnych:

- powierzchnie metalowe (blachy dachowe, okładziny płyt warstwowych, blachy: lakierowane, nierdzewne, kolorowe, aluminiowe, ocynkowane)
- powierzchnie z tworzyw sztucznych (ABS, PVC, Akryl, PET, POLIWĘGLANY, inne)
- powierzchnie szklane (szkło konstrukcyjne, szyby, szkło ozdobne, ekrany LCD, inne)
- drewno, płyty meblowe, laminaty (drewno surowe i lakierowane, parkiety, panele, płyty MDF, laminaty HPL
- inne powierzchnie gładkie (kamień, ceramika, glazura i terakota,
- dywany i wykładziny

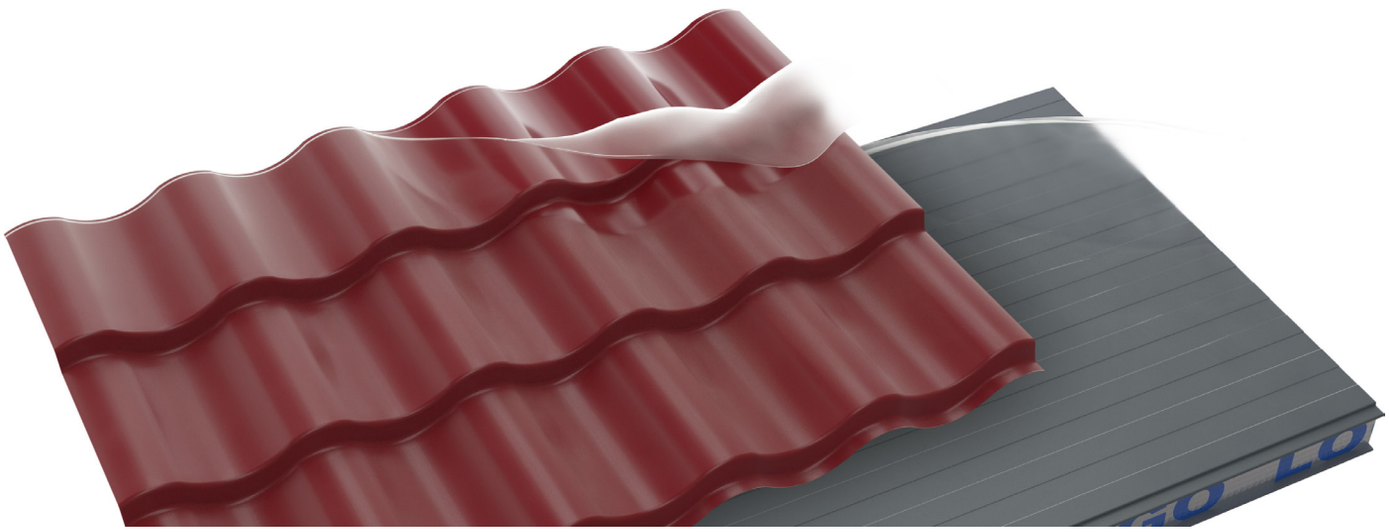

Characteristics of films	
Carrier	Polyethylene
Thickness	20-300 microns
Colour	Transparent, any colour
Width	10 – 1500 mm
Roll	10-3000 running metres
Roll core	Paperboard, internal diameter of 76 mm
Perforation	Perforation is possible
Overprint	4 colour printing

Uszczelki i taśmy do płyt warstwowych

Firma R-FOLL przedstawia innowacyjne rozwiązania uszczelek i taśm bocznych przeznaczonych do produkcji płyt warstwowych z rdzeniem poliuretanowym.

Zastosowanie:
Uszczelki i taśmy aplikowane są do boków płyty warstwowej bezpośrednio do rdzenia podczas produkcji.

Gazoszczelność:
Thanks to specially developed film recipe patented by R-FOLL, our products are gas-proof, thus enabling the polyurethane core properties to be maintained for a longer time.

Odporność ogniowa:
Zarówno taśma jak i uszczelka są trudno zapalne co pozwala uzyskać lepszą odporność ogniową płyty.

Chłonność wody:
szczelka poliuretanowa w znikomym stopniu chłonie wodę co umożliwia montaż płyty w zmiennych warunkach pogodowych.

Izolacyjność
Nasze produkty zapewniają doskonałe połączenie płyt minimalizując mostki termiczne powstające na styku płyt.

Uszczelka EPDM stosowana w płytach chłodniczych z rdzeniem poliuretanowym zapewnia:

- odporność na przenikanie wilgoci (paroszczelność)
- szczelność gazową
- jest aplikowana bezpośrednio na linii podczas produkcji płyty
- płyta nie wymaga stosowania dodatkowych uszczelniaczy butylowych
- znacznie skraca montaż płyt

Zastosowanie produktów R-Foll w płycie warstwowej ściennej z rdzeniem poliuretanowym

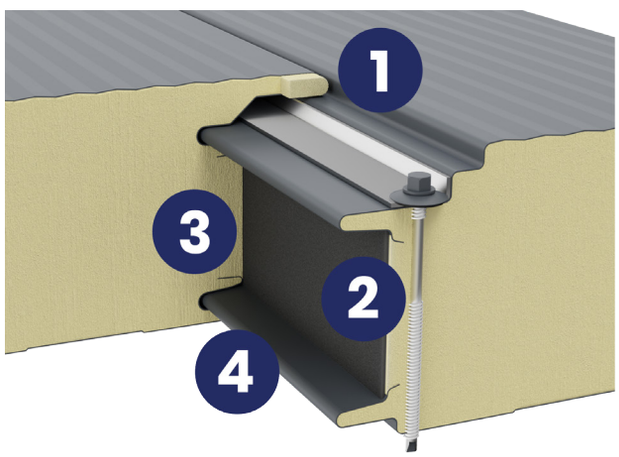

1. Uszczelka PUF stosowana w nosku zamka.
2. Uszczelka poliuretanowa z metalizą stosowana na rdzeniu.
3. Metaliza stosowana na rdzeniu.
4. Uszczelka EPDM stosowana w zamku.

Zastosowanie produktów R-Foll w płycie warstwowej ściennej z rdzeniem z wełny mineralnej

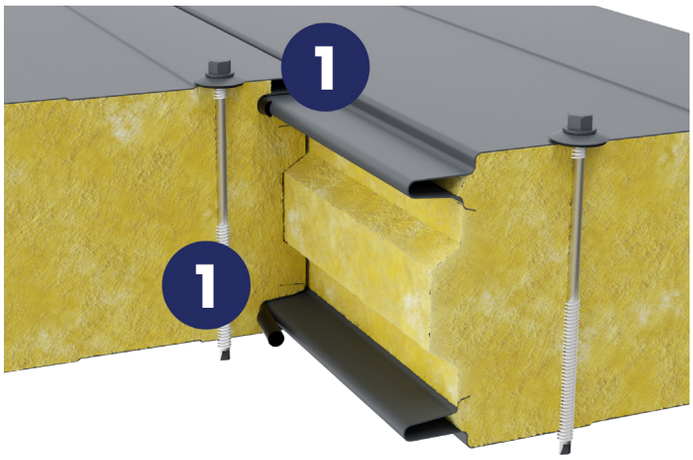

1. Uszczelka EPDM stosowana w zamku.

Zastosowanie produktów R-Foll w płycie dachowej z rdzeniem poliuretanowym

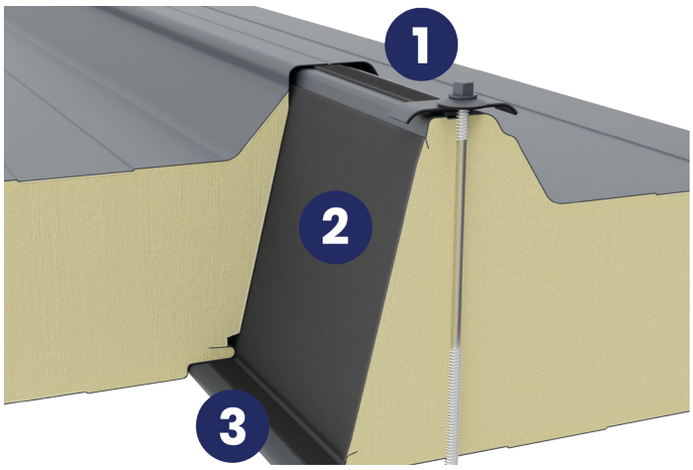

1. Uszczelka poliuretanowa stosowana na garbie.
2. Uszczelka poliuretanowa stosowana na rdzeniu.
3. Uszczelka poliuretanowa stosowana w zamku.

Zastosowanie uszczelki EPDM w zamkach płyty chłodniczej z rdzeniem poliuretanowym

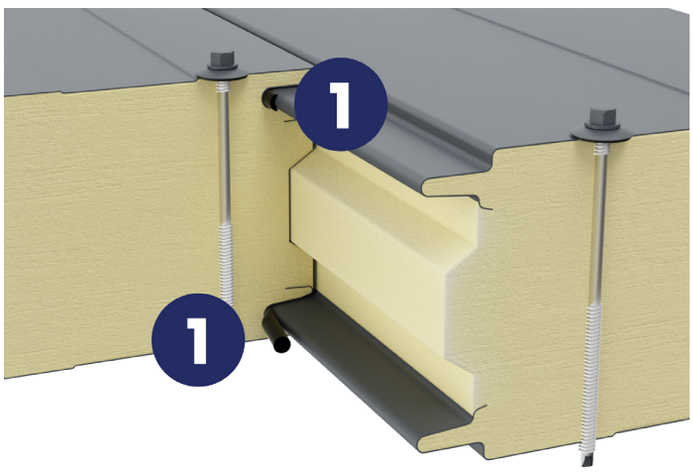

1. Uszczelka EPDM firmy R-Foll

Taśma uszczelniająca RPES

Firma R-FOLL przedstawia system uszczelnienia RPES do wyrównania płaszczyzny styku płyty i płatwi dzięki któremu w znaczącym stopniu zmniejszy on słyszalności efektu pracy płyty na konstrukcji.

Dodatkowo zaletą uszczelki RPES jest zapobieganiu rysowania się powierzchni płyt podczas montażu oraz przenoszenia się korozji z konstrukcji na płytę warstwowa podczas eksploatacji obiektów.

Zastosowanie:
System RPES w szczególności przeznaczony jest podczas montażu płyt warstwowych do konstrukcji stalowych.

Odporność:
Dzięki zastosowaniu odpowiedniego materiału PE z silikonowym lainerem, taśma jest odporna na ciągłe zmiany temperatury, chłonności wody oraz charakteryzuje się wysoką odpornością chemiczną.

Montaż:
Do powierzchni konstrukcji mającej styk z okładziną wewnętrzną płyty przyklejamy taśmę uszczelniającą. Taśma RPES świetnie dostosowuje się do nieregularnych powierzchni.

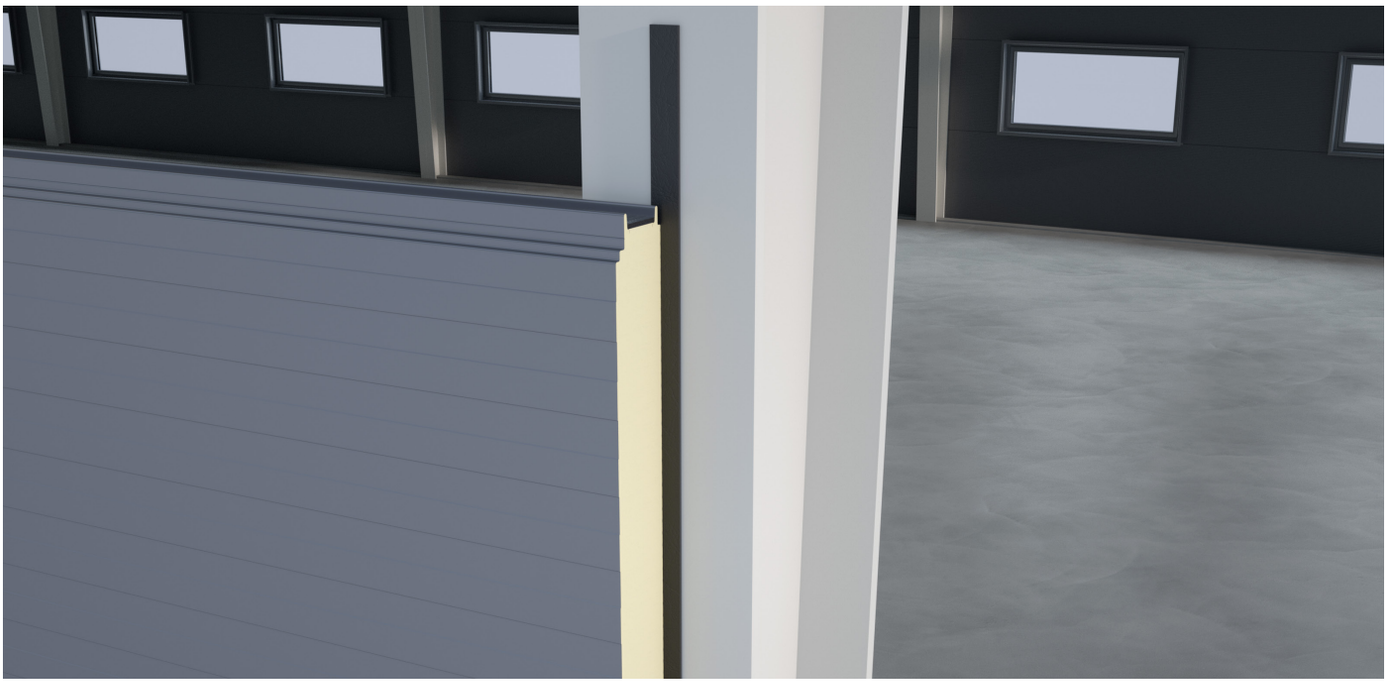

WŁAŚCIWOŚCI	WARTOŚĆ	JEDNOSTKA
Gęstość	30 +/- 3%	kg/m^3
Długość	30 +/- 1%	m/b
Szerokość	20 +/- 3%	mm
Grubość	3.1 +/- 0.15%	mm
Klej Akrylowy	17-19	g/m^2
Wytrzymałość na ściskanie 10% ugięcia 30% ugięcia 50% ugięcia	>25 >75 >135 >250	%
Wytrzymałość na rozciąganie W poprzek Wzdłuż	0.20 0.30	kPa
Wydłużenie względne przy zerwaniu W poprzek Wzdłuż	70 75	%
Przewodnictwo cieplne	0.33	W/mK
Wytrzymałość temperaturowa	-40 / +90	°C
Odporność UV	6 miesięcy	
Temperatura montażu	Min. 5	°C

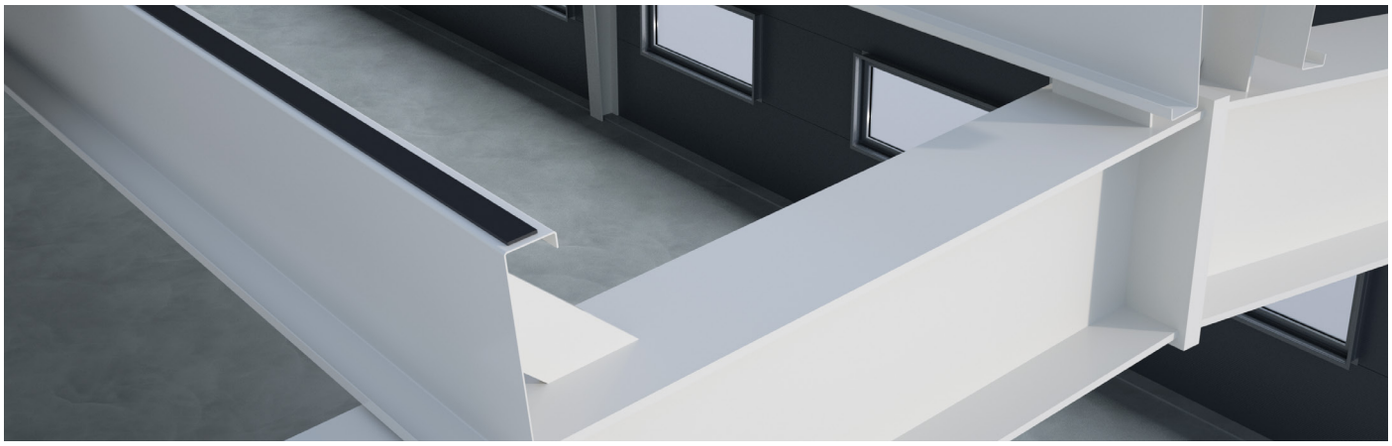

Zakres wymiarów	
Szerokość	20 mm – 100 mm
Grubość	2 - 10 mm
Długość	5 - 50 m
Kolor	Grafit

R-FOLL sp. z o.o.

32-010 Łuczyce, ul. Dworska 16

telefon: 12 346 42 96

e-mail: zamówienia@rfoll.pl

www.rfoll.pl